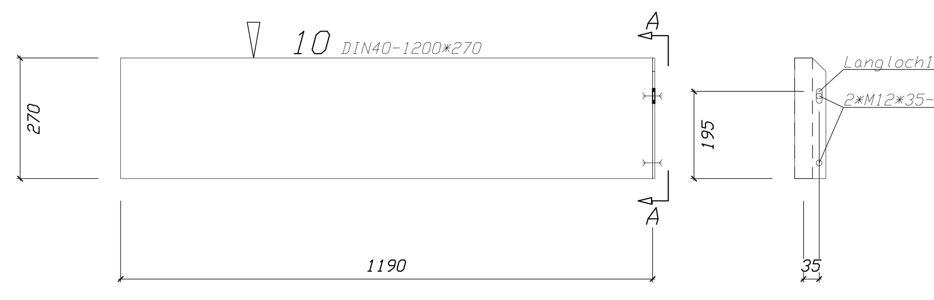

Widok z przodu

Widok 10, A-A

Sztuk	Śruby	Norma	Materiał	Waga	Dzn.
2	M12*35	7990	4.6	0.16	Montażowe

** Zestawienie dla jednego elementu wysyłkowego-Poz. 10 Suma 21/21 x Wykonać

Nr.	Tnr	Poz.	Nazwa	Sztuk	Profil	Materiał	Długość	Waga	Dzn.
1	2	10	STUFE	1	DIN40-1200*270	S235JRG2	1200	325.50	

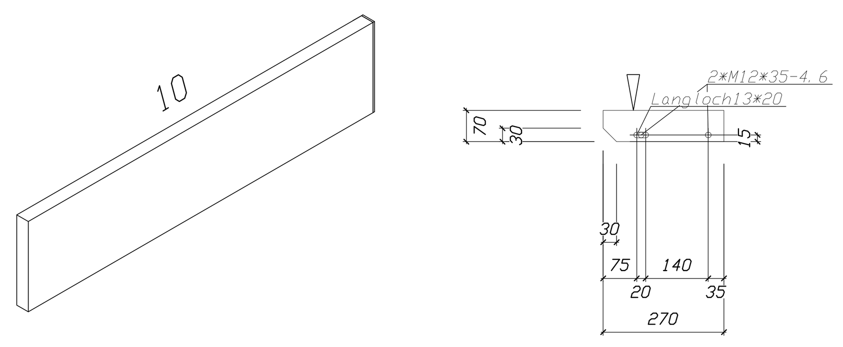

Widok z przodu

Sztuk	Śruby	Norma	Materiał	Waga	Dzn.
2	M12*35	7990	4.6	0.16	Montażowe

** Zestawienie dla jednego elementu wysyłkowego-Poz. 11 Suma 21/21 x Wykonać

Nr.	Tnr	Poz.	Nazwa	Sztuk	Profil	Materiał	Długość	Waga	Dzn.
1	2	11	STUFE	1	DIN40-1200*270	S235JRG2			

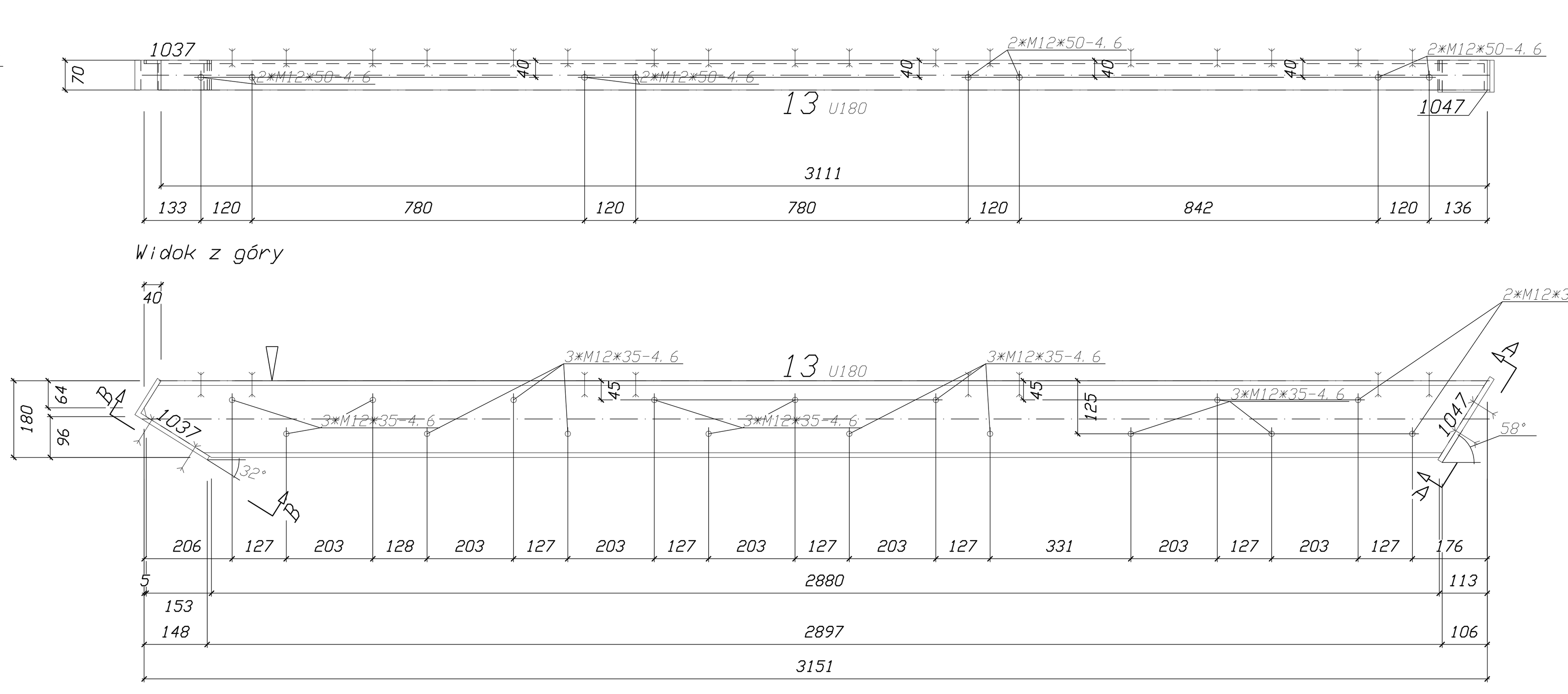

Widok z góry

Widok z przodu

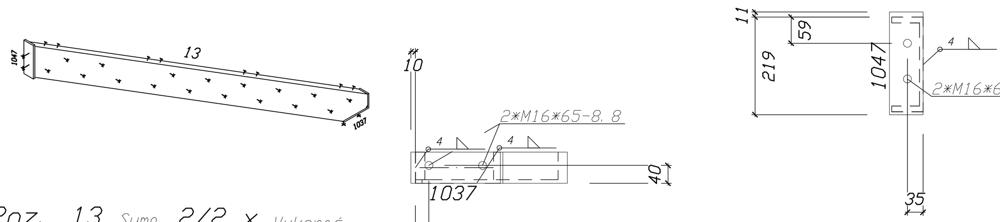

Widok 13, B-B

Widok 13, A-A

Sztuk	Śruby	Norma	Materiał	Waga	Dzn.
17	M12*35	7990	4.6	1.37	Montażowe
8	M12*50	7990	4.6	0.75	Montażowe
2	M16*60	82101	8.8	0.34	Montażowe
2	M16*65	82101	8.8	0.35	Montażowe
Waga całkowita (kg)				2.82	

** Zestawienie dla jednego elementu wysyłkowego-Poz. 13 Suma 2/2 x Wykonać

Nr.	Tnr	Poz.	Nazwa	Sztuk	Profil	Materiał	Długość	Waga	Dzn.
1	2	13	POLICZEK	1	U180	S235J0	3151	69.31	
2	2	1037	WINKEL	1	L200*100*10	S235JRG2	70	1.61	
3	2	1047		1	FL75*12	S235J0	230	1.62	
Waga całkowita (kg)								72.55	
Gabaryty (W x S x D): 201 x 75 x 3189									

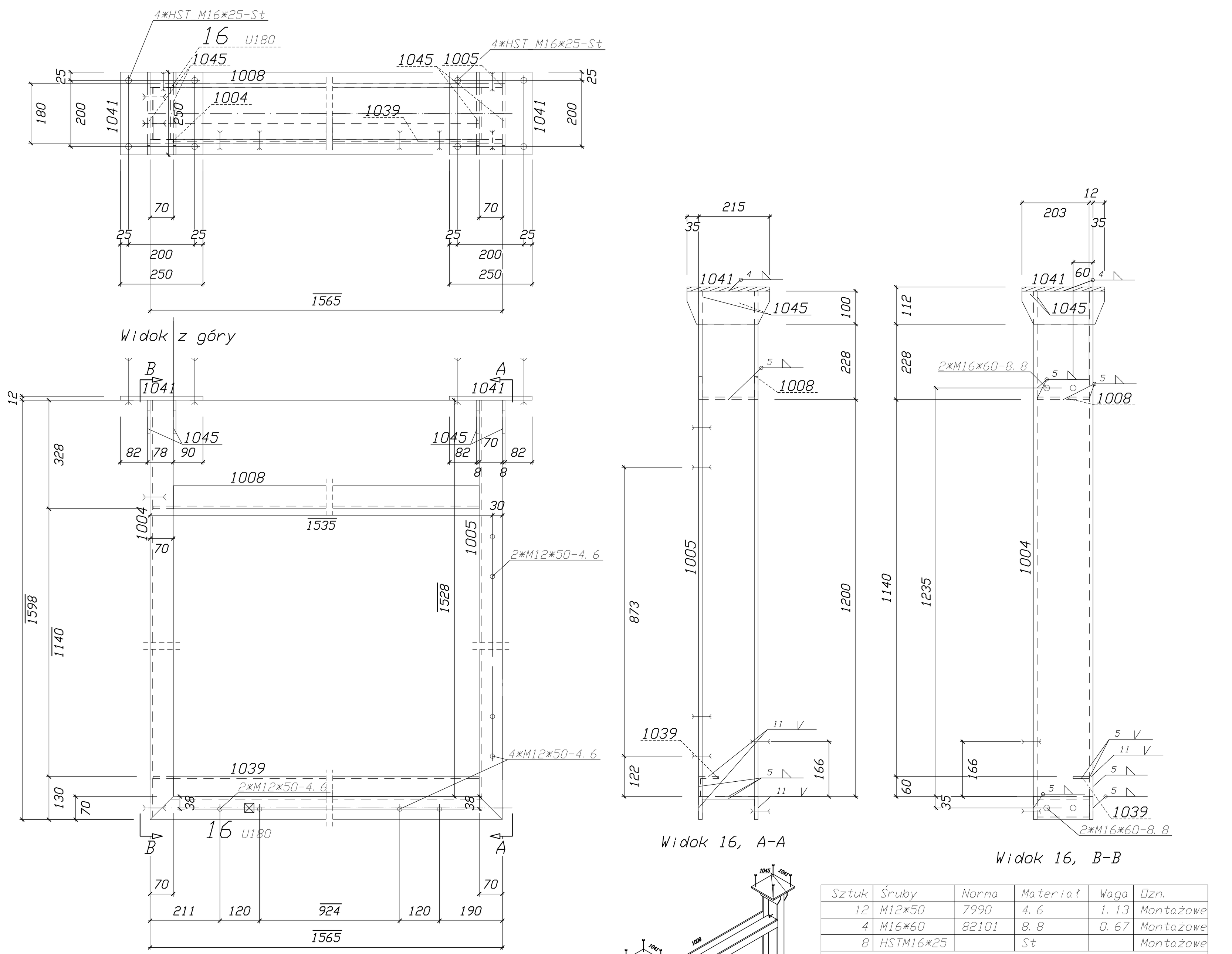

Widok z góry

Widok z przodu

Widok 16, A-A

Widok 16, B-B

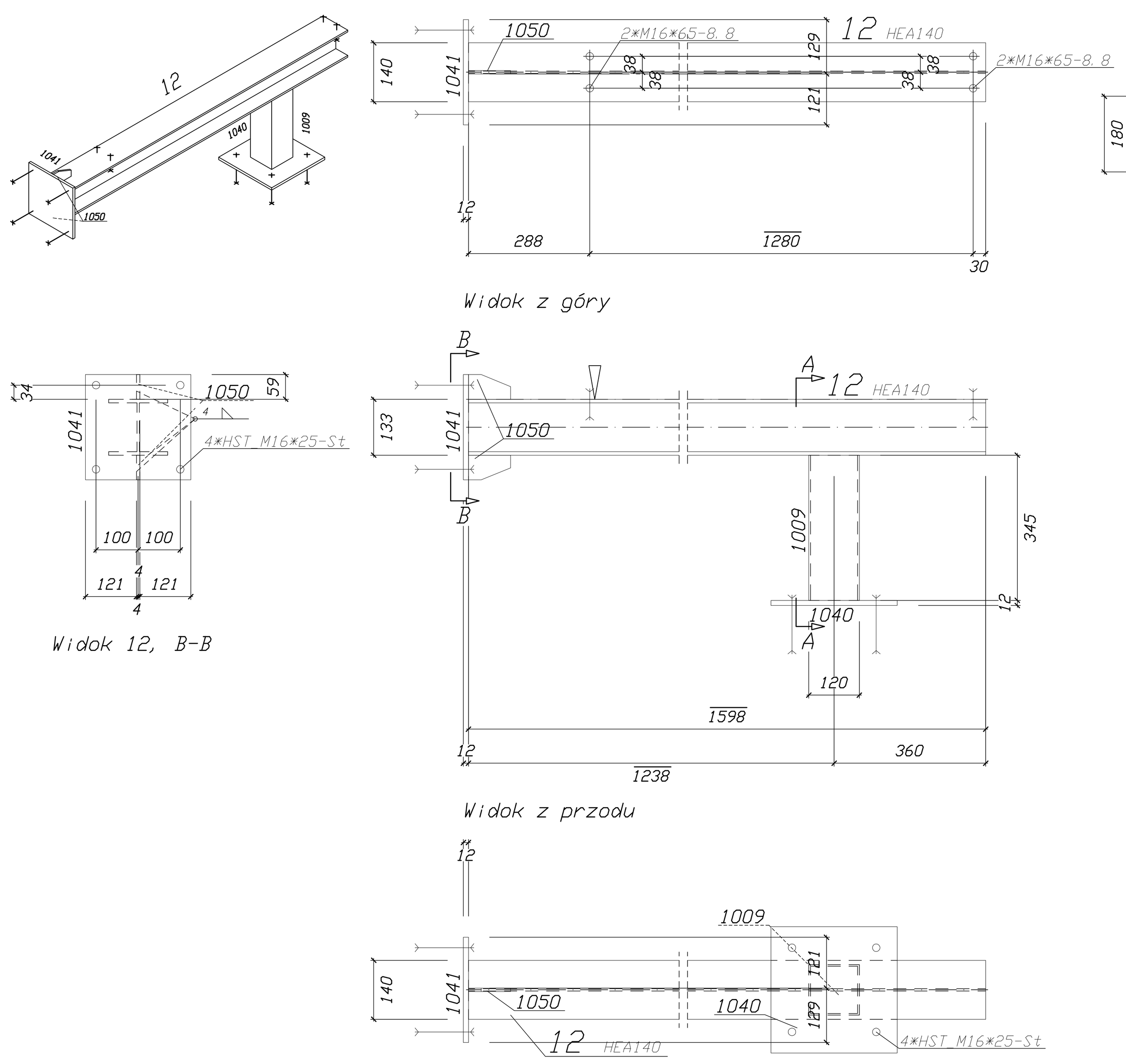

Widok z góry

Widok 12, B-B

Widok z przodu

Widok z dołu

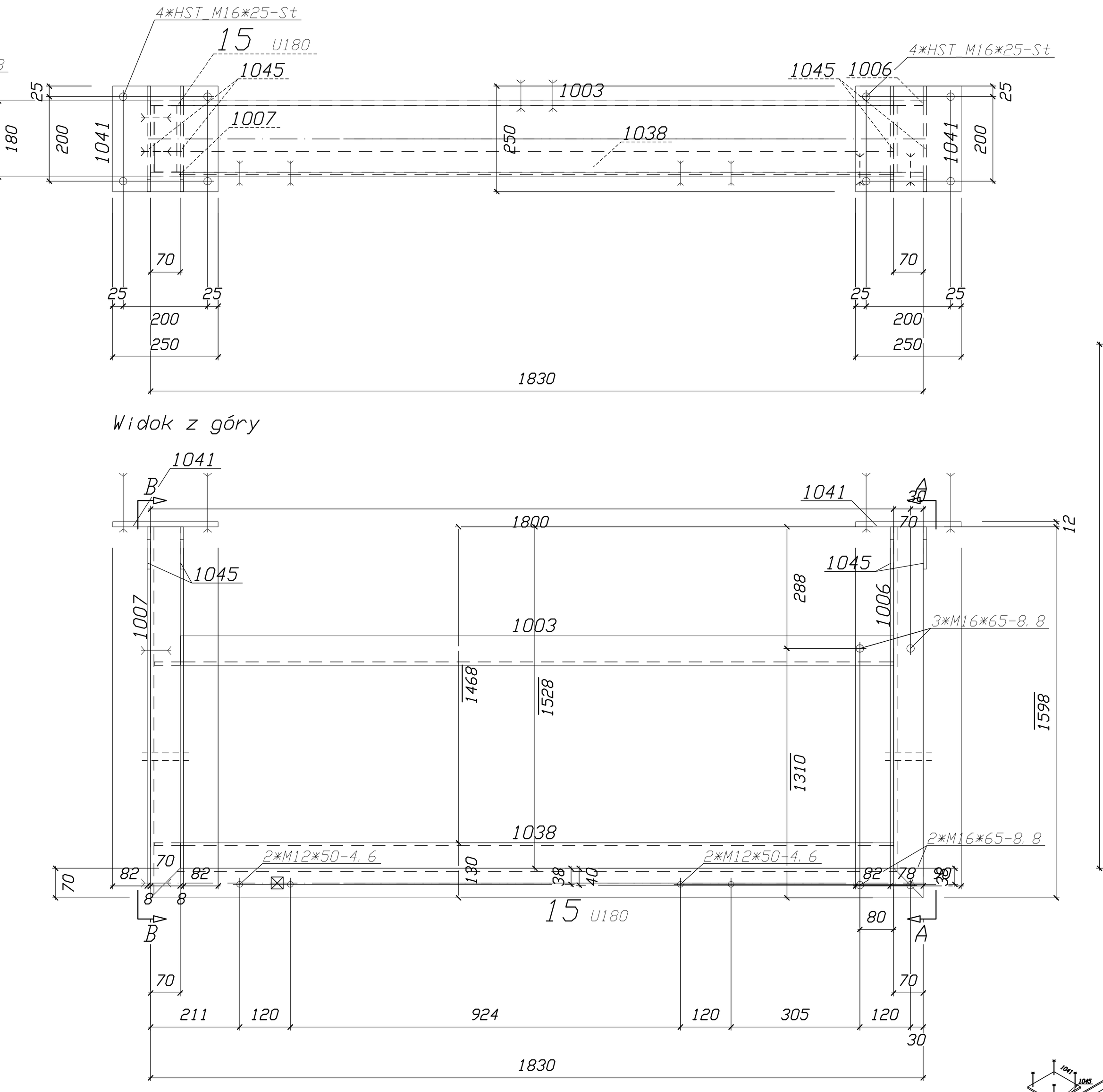

Widok z góry

Widok z przodu

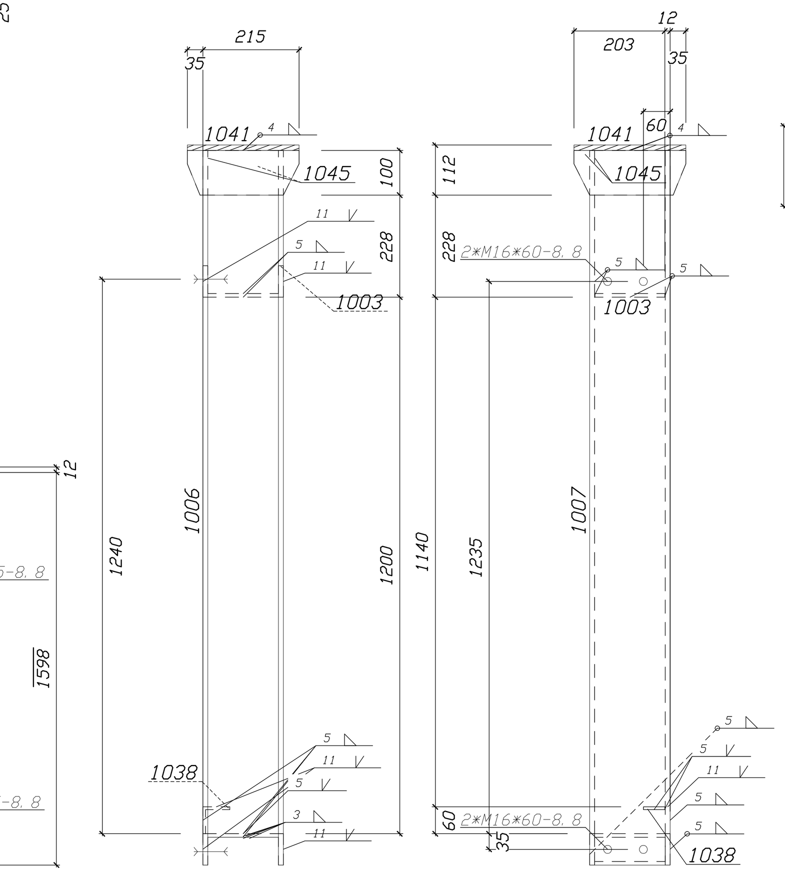

Widok 15, A-A

Widok 15, B-B

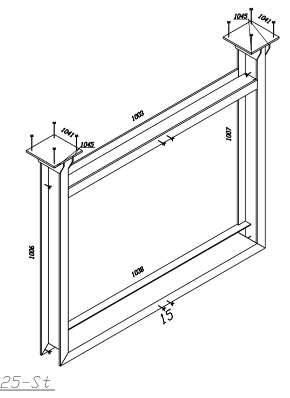

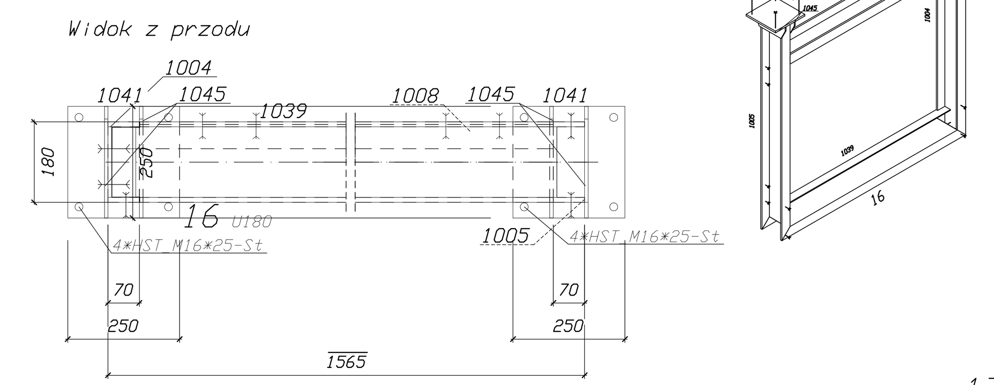

Widok z dołu

Sztuk	Śruby	Norma	Materiał	Waga	Dzn.
12	M12*50	7990	4.6	1.13	Montażowe
4	M16*60	82101	8.8	0.67	Montażowe
8	HSTM16*25		St		Montażowe
Waga całkowita (kg)				1.80	

** Zestawienie dla jednego elementu wysyłkowego-Poz. 16 Suma 1/1 x Wykonać

Nr.	Tnr	Poz.	Nazwa	Sztuk	Profil	Materiał	Długość	Waga	Dzn.
1	2	16	BELKA	1	U180	S235J0	1565	34.43	
2	2	1004	BELKA	1	U180	S235J0	1598	35.16	
3	2	1005	BELKA	1	U180	S235J0	1598	35.16	
4	2	1008	BELKA	1	U180	S235J0	1486	32.70	
5	2	1039	BELKA	1	L60*6	S235J0	1486	8.05	
6	2	1041		2	BL12*250	S235JR	250	11.78	
7	2	1045		4	BL8*100	S235JR	250	6.28	
Waga całkowita (kg)								163.55	
Gabaryty (W x S x D): 250 x 1610 x 1745									

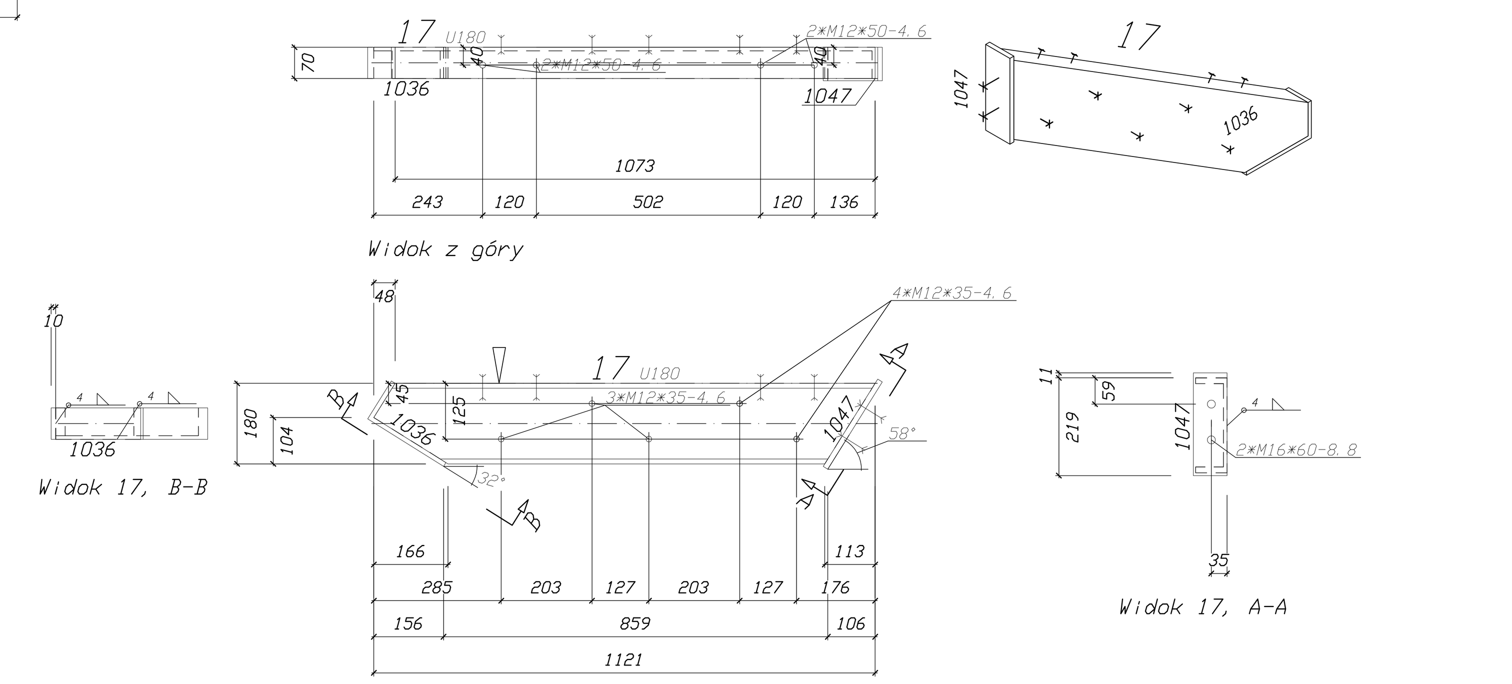

Widok z góry

Widok 17, B-B

Widok z przodu

Widok 17, A-A

Sztuk	Śruby	Norma	Materiał	Waga	Dzn.
8	HSTM16*25		St		Montażowe
4	M16*65	82101	8.8	0.71	Montażowe
Waga całkowita (kg)				0.71	

** Zestawienie dla jednego elementu wysyłkowego-Poz. 12 Suma 1/1 x Wykonać

Nr.	Tnr	Poz.	Nazwa	Sztuk	Profil	Materiał	Długość	Waga	Dzn.
1	2	12	belka	1	HEA140	S235JR	1598	39.47	
2	2	1009	stupek	1	MSH120*4	S235JR	345	4.96	
3	2	1040		1	BL12*300	S235JR	300	8.48	
4	2	1041		1	BL12*250	S235JR	250	5.89	
5	2	1050		2	BL8*59	S235JR	100	0.73	
Waga całkowita (kg)								59.53	
Gabaryty (W x S x D): 549 x 300 x 1610									

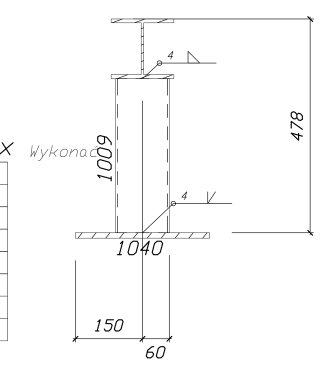

Przekrój 12, A-A

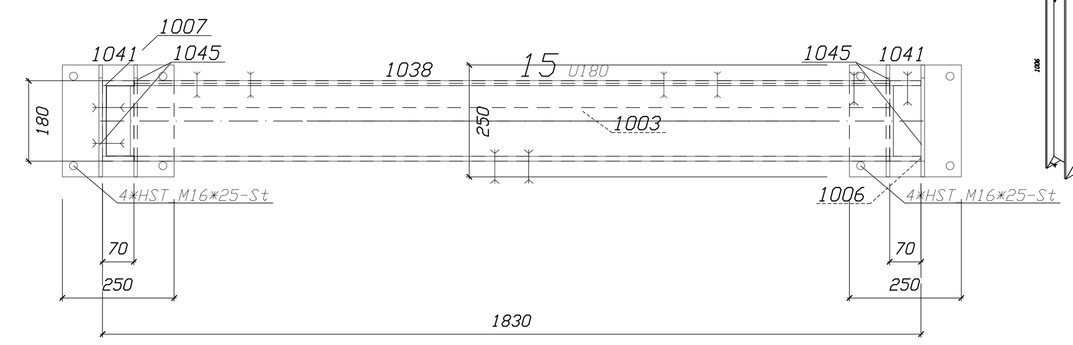

Widok z dołu

Sztuk	Śruby	Norma	Materiał	Waga	Dzn.
4	M12*50	7990	4.6	0.38	Montażowe
4	M16*60	82101	8.8	0.67	Montażowe
9	M16*65	82101	8.8	1.59	Montażowe
8	HSTM16*25		St		Montażowe
Waga całkowita (kg)				2.64	

** Zestawienie dla jednego elementu wysyłkowego-Poz. 15 Suma 2/2 x Wykonać

Nr.	Tnr	Poz.	Nazwa	Sztuk	Profil	Materiał	Długość	Waga	Dzn.
1	2	15	BELKA	1	U180	S235J0	1830	40.26	
2	2	1003	BELKA	1	U180	S235J0	1751	38.53	
3	2	1006	BELKA	1	U180	S235J0	1598	35.16	
4	2	1007	BELKA	1	U180	S235J0	1598	35.16	
5	2	1038	BELKA	1	L60*6	S235J0	1751	9.49	
6	2	1041		2	BL12*250	S235JR	250	11.78	
7	2	1045		4	BL8*100	S235JR	250	6.28	
Waga całkowita (kg)								176.65	
Gabaryty (W x S x D): 250 x 1610 x 2010									

Sztuk	Śruby	Norma	Materiał	Waga	Dzn.
7	M12*35	7990	4.6	0.57	Montażowe
4	M12*50	7990	4.6	0.38	Montażowe
2	M16*60	82101	8.8	0.34	Montażowe
Waga całkowita (kg)				1.28	

** Zestawienie dla jednego elementu wysyłkowego-Poz. 17 Suma 1/1 x Wykonać

Nr.	Tnr	Poz.	Nazwa	Sztuk	Profil	Materiał	Długość	Waga	Dzn.
1	2	17	POLICZEK	1	U180	S235J0	1121	24.66	
2	2	1036	WINKEL	1	L200*100*10	S235JRG2	70	1.61	
3	2	1047		1	FL75*12	S235J0	230	1.62	
Waga całkowita (kg)								27.89	
Gabaryty (W x S x D): 201 x 75 x 1151									

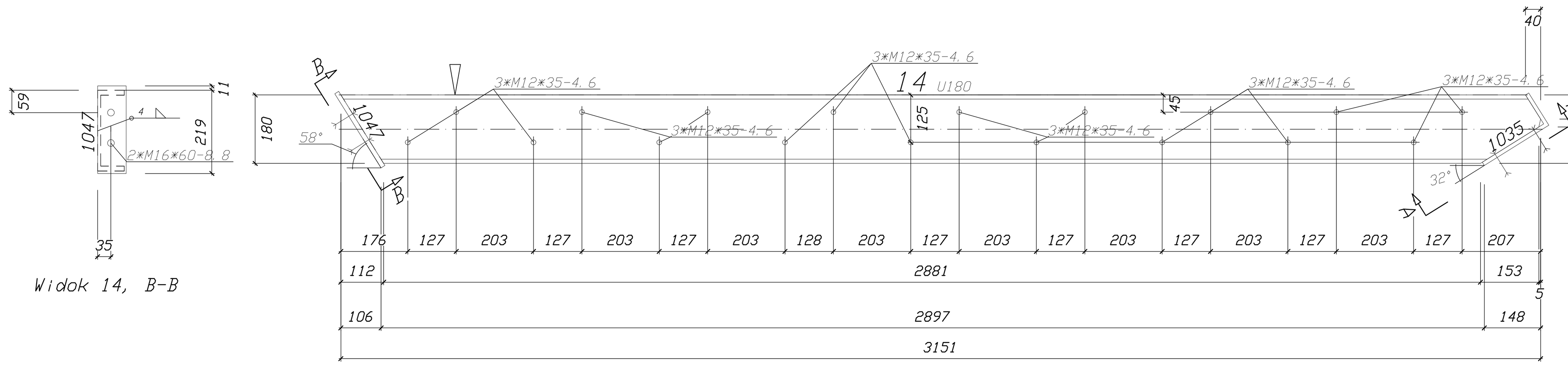

Widok 14, B-B

Widok z przodu

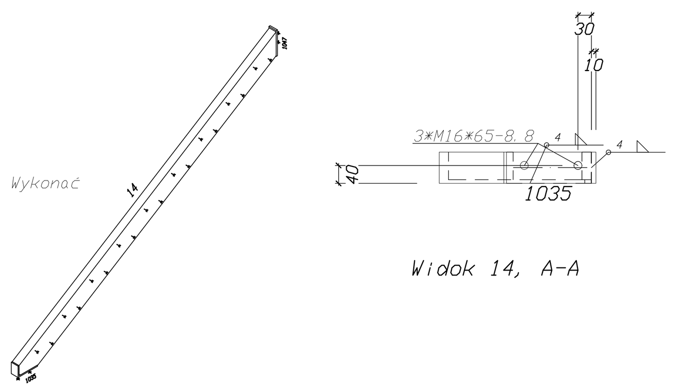

Widok 14, A-A

Sztuk	Śruby	Norma	Materiał	Waga	Dzn.
18	M12*35	7990	4.6	1.45	Montażowe
2	M16*60	82101	8.8	0.34	Montażowe
3	M16*65	82101	8.8	0.53	Montażowe
Waga całkowita (kg)				2.32	

** Zestawienie dla jednego elementu wysyłkowego-Poz. 14 Suma 2/2 x Wykonać

Nr.	Tnr	Poz.	Nazwa	Sztuk	Profil	Materiał	Długość	Waga	Dzn.
1	2	14	POLICZEK	1	U180	S235J0	3151	69.31	
2	2	1035	WINKEL	1	L200*100*10	S235JRG2	70	1.61	
3	2	1047		1	FL75*12	S235J0	230	1.62	
Waga całkowita (kg)								72.55	
Gabaryty (W x S x D): 201 x 75 x 3189									

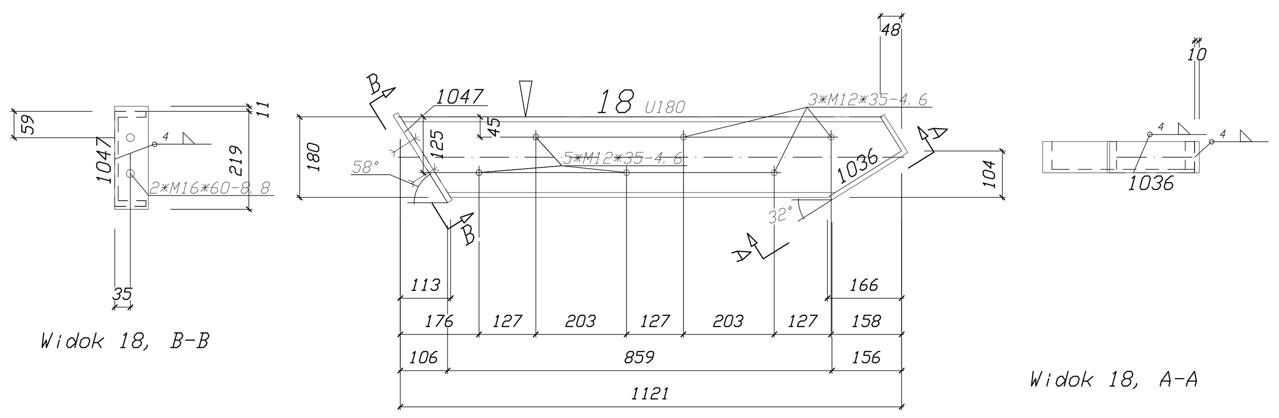

Widok 18, B-B

Widok z przodu

Widok 18, A-A

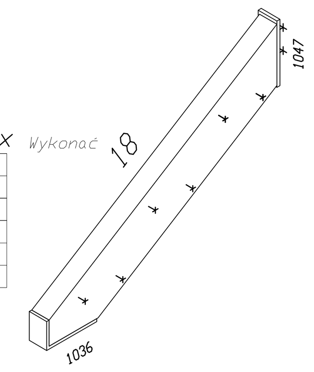

Sztuk	Śruby	Norma	Materiał	Waga	Dzn.
8	M12*35	7990	4.6	0.65	Montażowe
2	M16*60	82101	8.8	0.34	Montażowe
Waga całkowita (kg)				0.98	

** Zestawienie dla jednego elementu wysyłkowego-Poz. 18 Suma 1/1 x Wykonać

Nr.	Tnr	Poz.	Nazwa	Sztuk	Profil	Materiał	Długość	Waga	Dzn.
1	2	18	POLICZEK	1	U180	S235J0	1121	24.66	
2	2	1036	WINKEL	1	L200*100*10	S235JRG2	70	1.61	
3	2	1047		1	FL75*12	S235J0	230	1.62	
Waga całkowita (kg)								27.89	
Gabaryty (W x S x D): 201 x 75 x 1151									

UWAGI:

- Poziom +/- 0,00 wg projektu architektury
- Nie skalować wymiarów na rysunkach. Tylko wymiary opisane są ważne
- Wszystkie wymiary sprawdzić w naturze
- Stal konstrukcyjna wg PN-EN 10025 - patrz wykazy na rys warszt. całość konstrukcji - S235JR
- Klasa 2 konstrukcji wg. PN-B-06200
- Badanie spoin:
  poziom jakości złączy spawanych "C" wg. PN-EN 25817
  poziom akceptacji spoin "3" wg. PN-EN 1712
  poziom jakości spawalnictwa standardowy wg. PN-EN 729-3
  zakres badań poł. warsztatowych wg p. 9.4.2.b PN-B-06200
  zakres badań poł. montażowych wg tab. 19 PN-B-06200
- Wykonanie spoin:
  drut spawalniczy SG2
  elektroda OK48
- Śruby - ocynkowane:
  M12/16 - kl. 4.6(4), 5.6(5), 10.9(10)
- Kotwy HILTI - ocynkowane:
  HIT-HY 200A + HIT-V (8,8) M16
- Nie dopuszcza się przewiercania prętów zbrojeniowych
- Połączenia śrubowe zakładkowe kat.A
- Połączenia śrubowe doczołowe sprężane kat.D
- Połączenia spoiną pachwinową a=0,5 gr. łączonych elem.
- Zabezpieczenie antykorozyjne:
  ocynk ogniowy

JKPROJEKT
PRACOWNIA PROJEKTOWA

37-403 Jastkowice
ul. Walowa 9
tel/fax:15-642-56-50
tel kom: 601 292 790
e-mail:jkprojekt@interia.eu

Obiekt:	PRZEBUDOWA SALI GIMNASTYCZNEJ W ZESPOLE SZKÓŁ PONADGIMNAZJALNYCH NR 2 W STALOWEJ WOLI
Adres:	UL. 1-GO SIERPNIA 26, 37-450 STALOWA WOLA DZIAŁKA NR EWID 64/11, 64/2, OBRĘB 3- CENTRUM
Inwestor:	POWIAT STALOWOWOLSKI UL. PODLESNA 15, 37-450 STALOWA WOLA

Funkcja	Imię Nazwisko	Nr. upraw.	Podpis
PROJEKTOWAŁ	mgr inż. JERZY KONOPKA	PDK/0136/PWOK/06	
SPRAWDZIŁ	inż. ZBIGNIEW KONOPKA	33.46/78bg/78	

Branża: KONSTRUKCJA	Faza projektu: PROJEKT BUDOWLANY
Skala: 1:10	Data projektu: 12.2015
Nazwa rysunku: EL. WYSYŁKOWE - POZ. 10 ~ 18	
Projekt nr: 189_2015	Rys. nr: 7K	Rewizja: 000

Zastrzega się wszelkie prawa wynikające z Ustawy o prawie autorskim. Rysunek niniejszy nie może być w całości lub w części przerysowany, uzupełniany lub udostępniany komukolwiek, bez pisemnej zgody firmy JKPROJEKT w Stalowej Woli